Клапан Vexve AMV3

3-х ходовые латунные смесительные клапаны, варианты исполнения с внутренней и внешней резьбой

Материал

Корпус:	DZR-латунь
Затвор:	DZR-латунь
Крышка:	Forton
Рукоятка:	POM
Уплотнительные кольца:	EPDM
Тип резьбы:	ISO 228/1

Характеристики

Угол поворота:	90°
Класс герметичности:	< 0,1 %, 2 бар/ 90 °C
Крутящий момент:	< 3 Нм
Рабочая среда:	Вода, гликоль
Максимальное рабочее давление:	10 бар
Оснащение электроприводом:	Стандарт Совместимые приводы: Belimo, Ouman, Seltron Evenes, Automix, Vexve
Удобство открывания и регулировки любой рукой:	Для замены, в т.ч. под давлением, не требуются инструменты
Максимальное запорное давление:	4 бар
Техобслуживание:	Легкость технического обслуживания, возможность замены уплотнительных колец
Температура эксплуатации:	-10°C - +120 °C

Возможен вариант исполнения с внешней резьбой

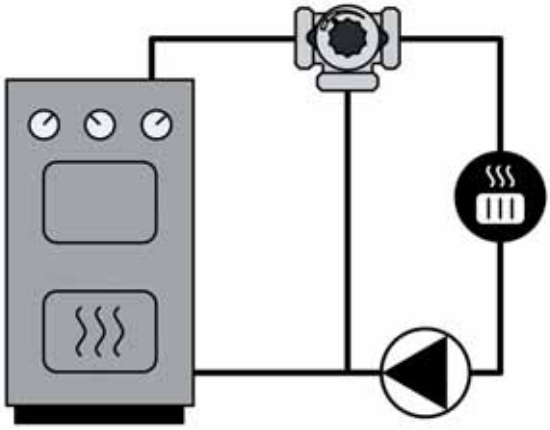

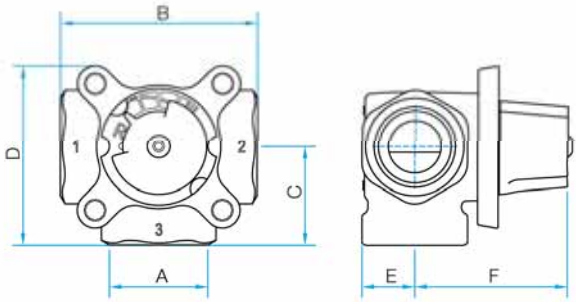

Наименование	Артикул	Цена	Код НРАС	Номер RSK	Номер EAN	DN	Kv.	A	B мм	C мм	D мм	E мм	F мм	Кг
Vexve AMV 3101	153 0000	56,00 €	4023176	4905543	64158 4023176 9	15	0,6	Rp1/2"	72	36	70	17	60	0,47
Vexve AMV 3102	153 0005	56,00 €	4023177	4905544	64158 4023177 6	15	1,0	Rp1/2"	72	36	70	17	60	0,46
Vexve AMV 3103	153 0010	56,00 €	4023178	4905545	64158 4023178 3	15	1,6	Rp1/2"	72	36	70	17	60	0,46
Vexve AMV 3104	153 0015	56,00 €	4023179	4905546	64158 4023179 0	15	2,5	Rp1/2"	72	36	70	17	60	0,46
Vexve AMV 3111	153 0020	51,00 €	4023180	4905547	64158 4023180 6	20	4,0	Rp3/4"	72	36	70	18	60	0,53
Vexve AMV 3112	153 0025	51,00 €	4023181	4905548	64158 4023181 3	20	6,3	Rp3/4"	72	36	70	18	60	0,52
Vexve AMV 3121	153 0030	55,00 €	4023182	4905549	64158 4023182 0	25	8,0	Rp1"	82	41	75	22	64	0,89
Vexve AMV 3122	153 0035	55,00 €	4023183	4905550	64158 4023183 7	25	12,0	Rp1"	82	41	75	22	64	0,88
Vexve AMV 3131	153 0040	58,00 €	4023184	4905551	64158 4023184 4	32	15,0	Rp11/4"	94	47	81	25	64	1,01

*) не складская модель

Цены указаны в у.е. (включая НДС)
1 у.е. = 1 Евро. Оплата в рублях по курсу ЦБ + 2%